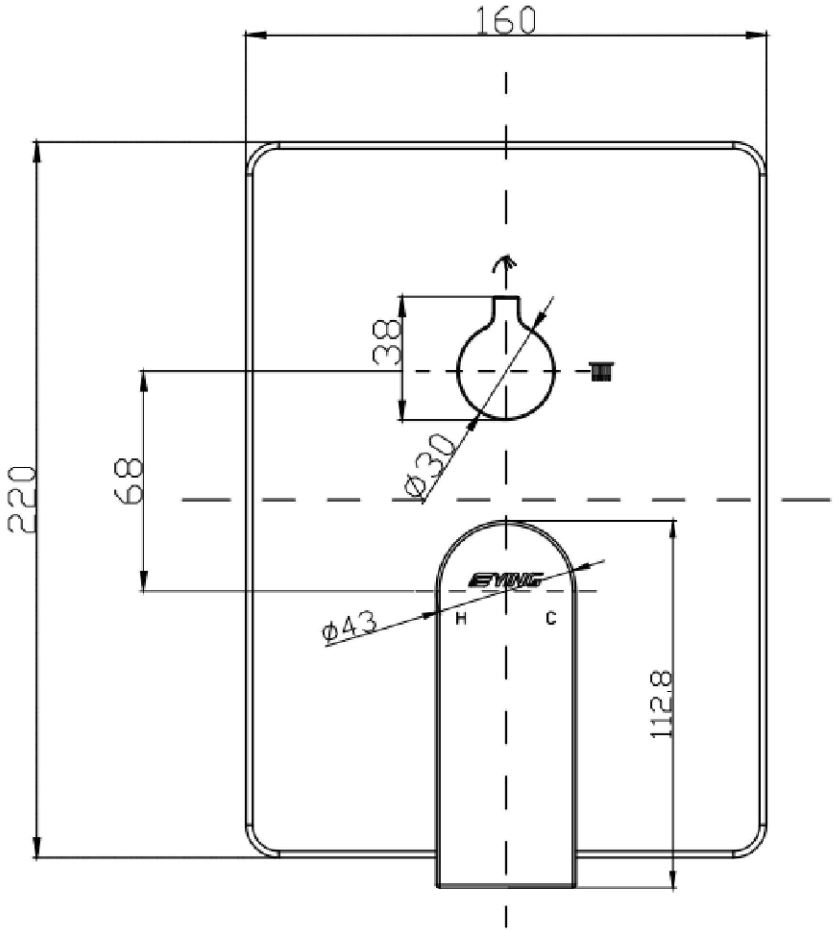

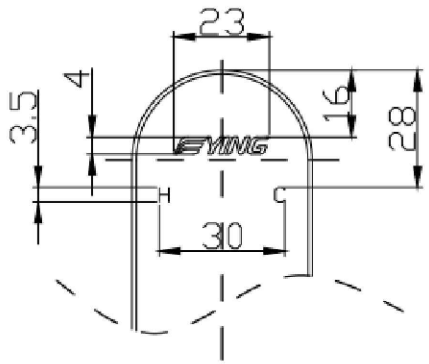
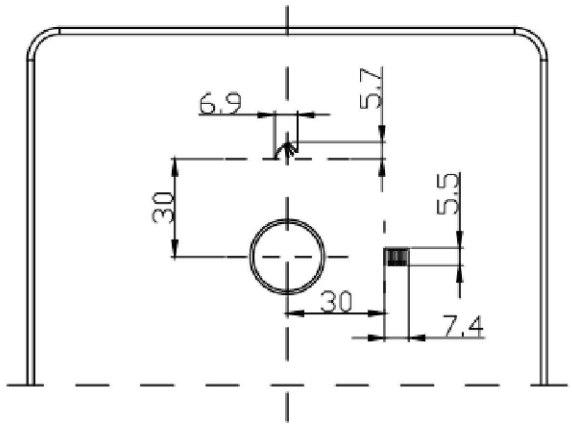
把手与面板标识图，激光打标，实心填充