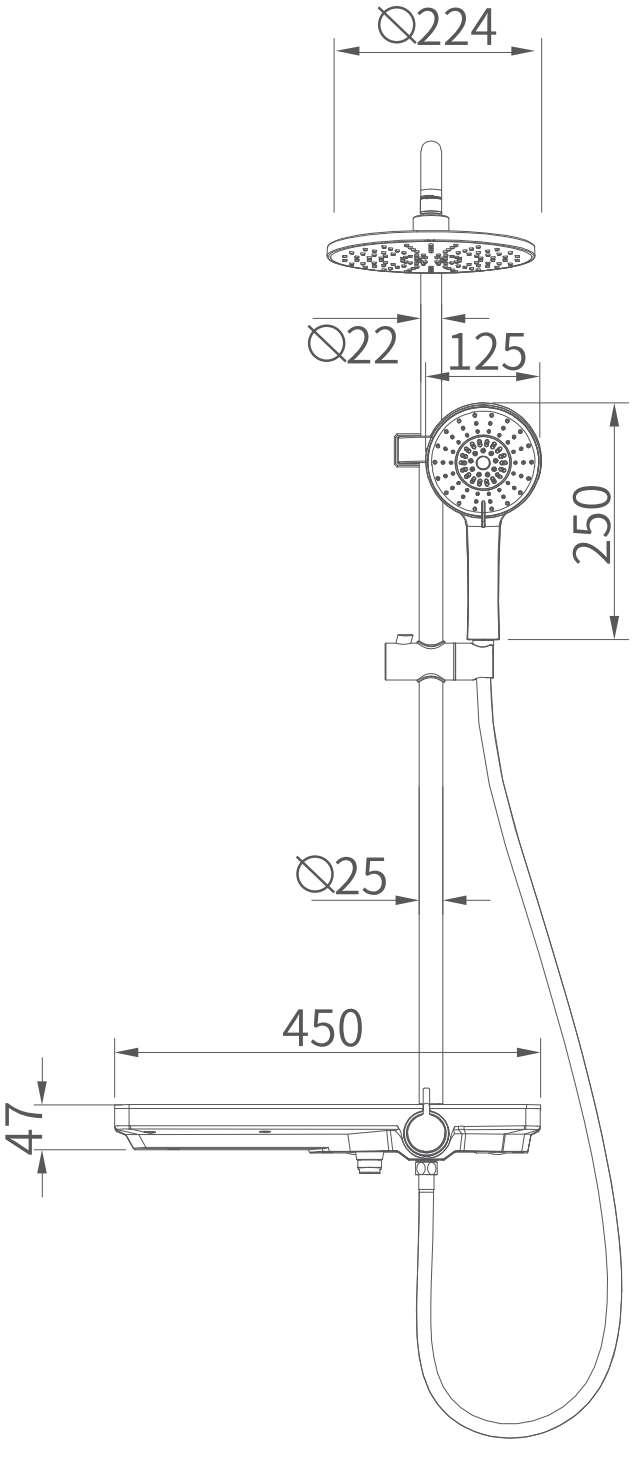
Ø224
Ø22
125
250
Ø25
450
47

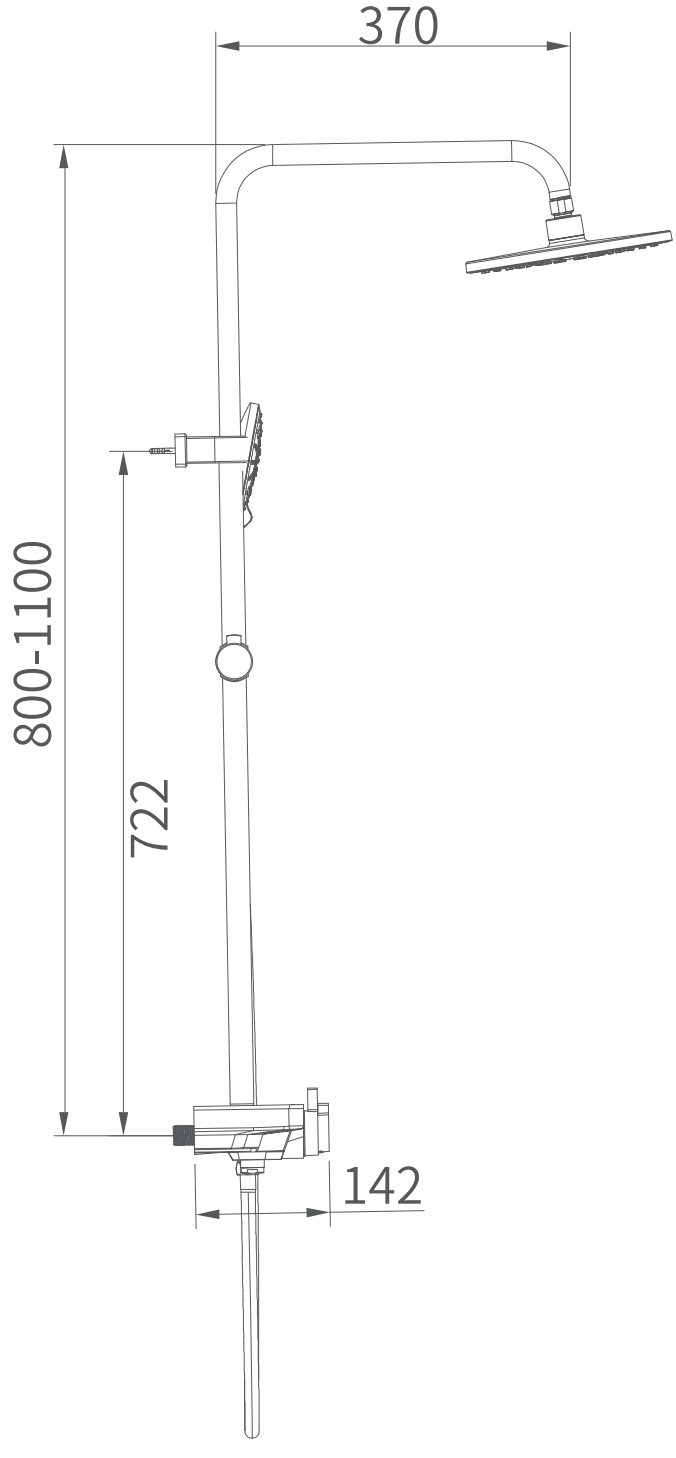
370
800-1100
722
142