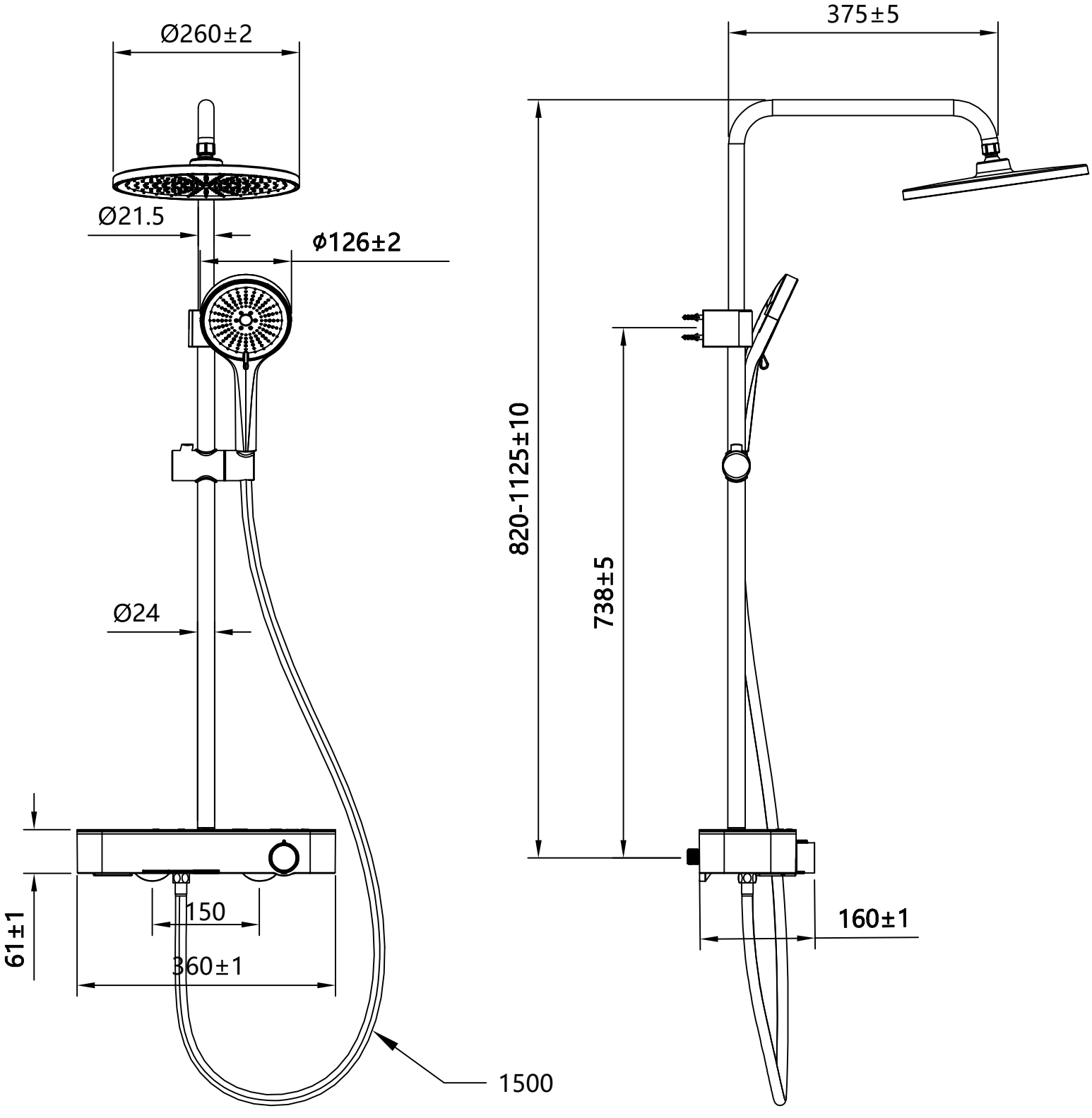
Ø260±2
Ø21.5
ϕ126±2
Ø24
61±1
150
360±1
1500
375±5
820-1125±10
738±5
160±1